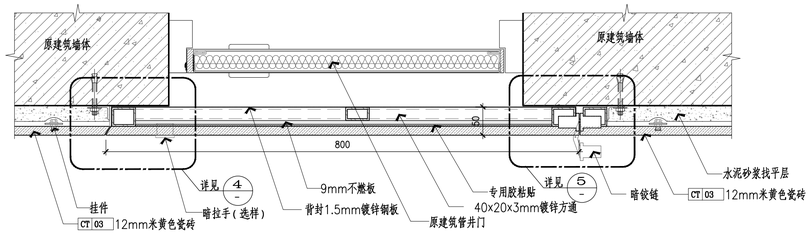

1 标准管井隐形门大样图

SC: 1:5

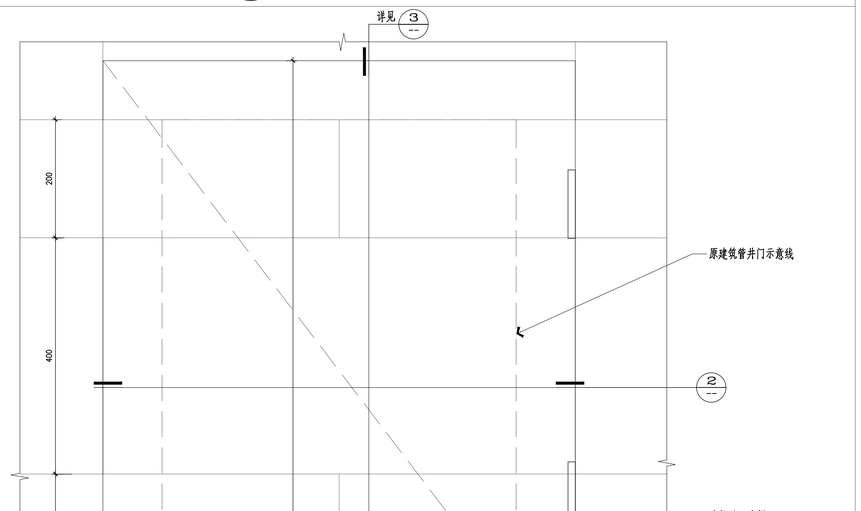

2 标准管井隐形门立面图

SC: 1:10

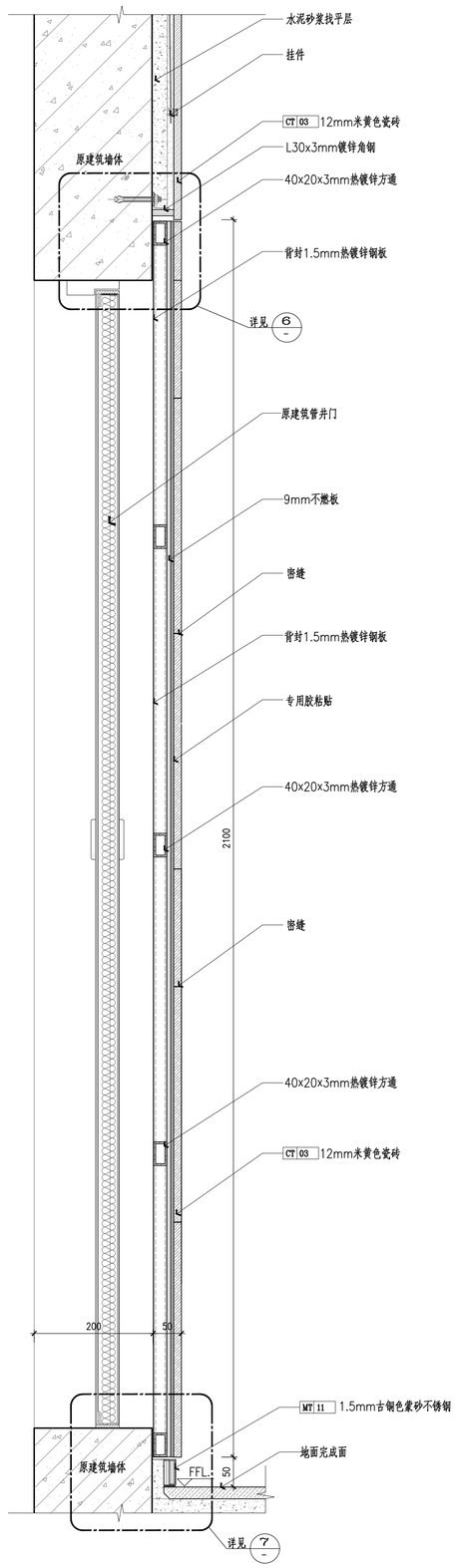

3 标准管井隐形门大样图

SC: 1:5

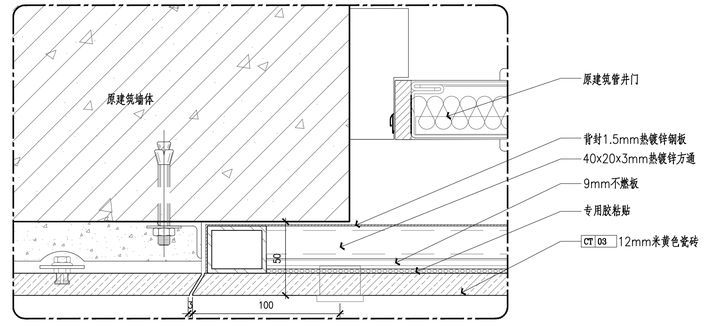

4 标准管井隐形门局部放大图

SC: 1:2

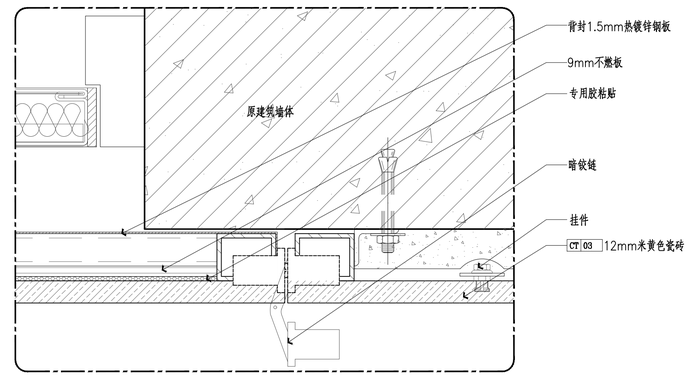

5 标准管井隐形门局部放大图

SC: 1:2

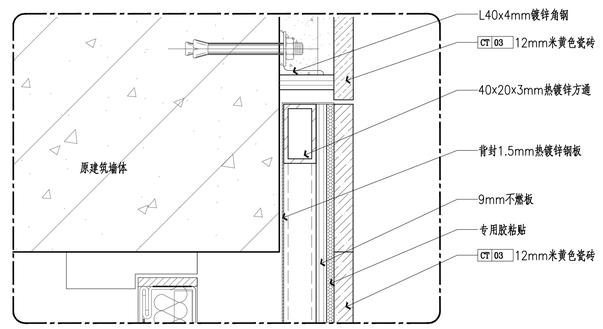

6 标准管井隐形门局部放大图

SC: 1:2

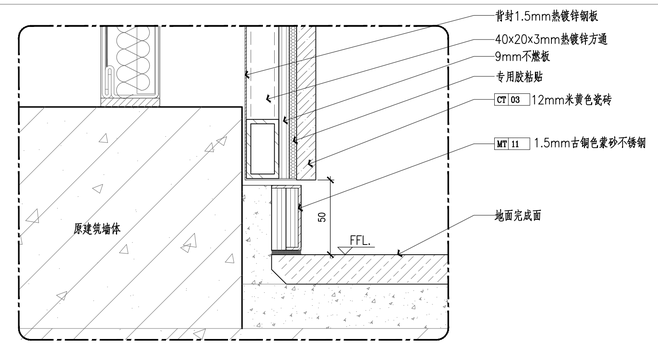

7 标准管井隐形门局部放大图

SC: 1:2

J&A
广东省建筑设计研究院
JIANG & ASSOCIATES
电话：0755-83416062
传真：0755-83413626
网址：www.jaid.cn

建设单位 CONSTRUCTION UNIT

深圳市地铁集团有限公司

项 目 PROJECT

深圳地铁横岗车辆段综合物业开发项目购物中心室内设计（商业室内装修）补充协议一

图 名 TITLE

标准管井门详图

修改 REVISION

次数	时间	修改内容
修1		
修2		
修3		

审 定 APPROVED

审 核 AUDITED BY

项目经理 PROJECT MANAGER

专业负责人 CHIEF DESIGNER

校 对 CHECKED BY

设 计 DESIGNER

制 图 DRAWER

项目编号 PROJECT NO.

JA201601001(01)

日 期 DATE

版 本 VERSION

A

图 号 DRAWING NO.

FD0.63

页 码 PAGE

019

图 别 DRAWING CATEGORY

装施

单位	专业	姓名	日期	单位	专业	姓名	日期